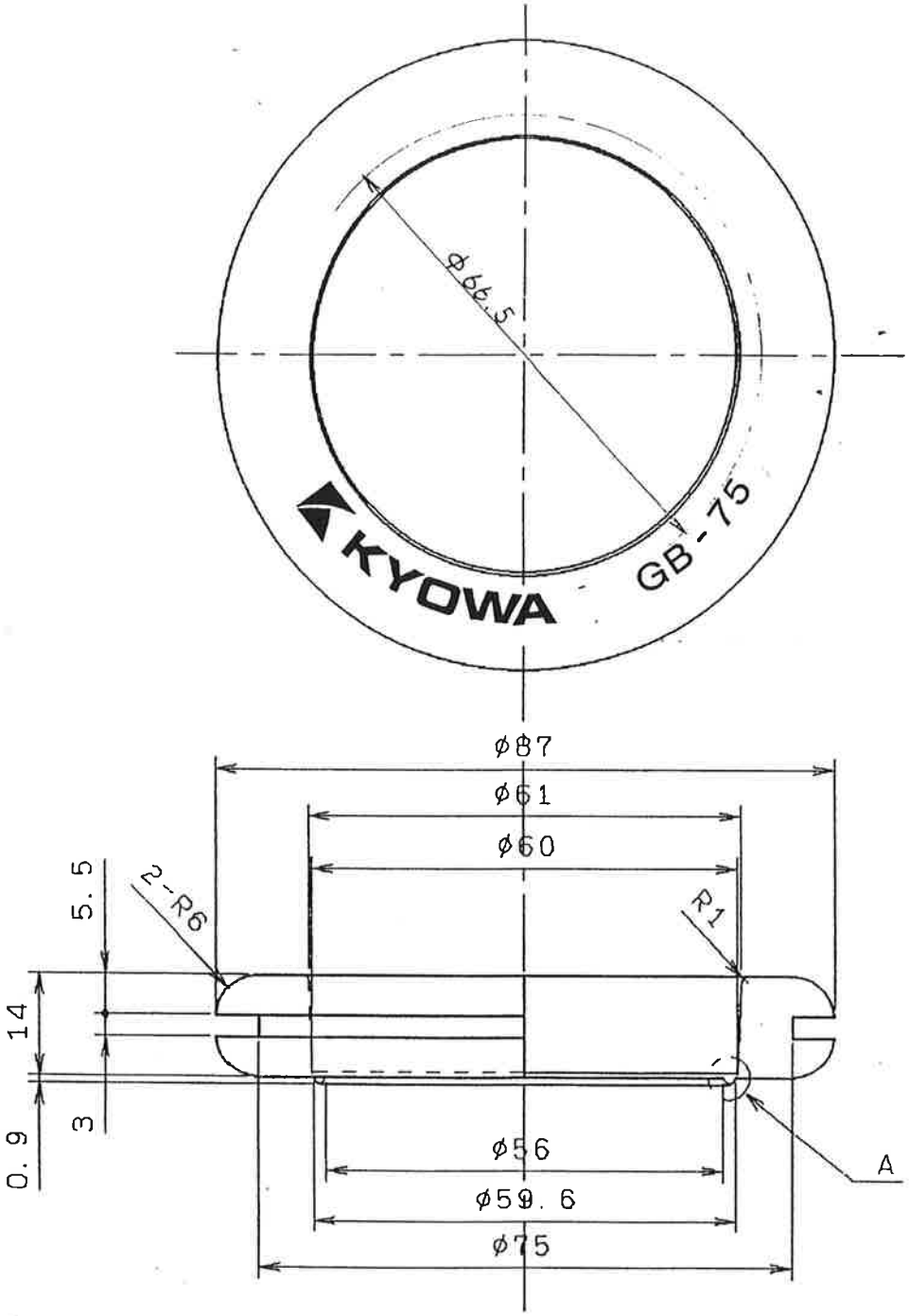

品　名	絶縁ゴムブッシング	品　番	GB-75	SCL 1/1
材　質	サーモラン	製　作	株式会社　共和化学工業所	